م.إحي القصر 2025/2026	**فرض تأليفي عدد 2** التكنولوجيا 30 دق	**7 أ 3+14+15+17** الإسم : ..... اللقب : ..... 2026 /...../.....

منتج "سيارة آلية "

الملف التكنولوجي للسيارة :

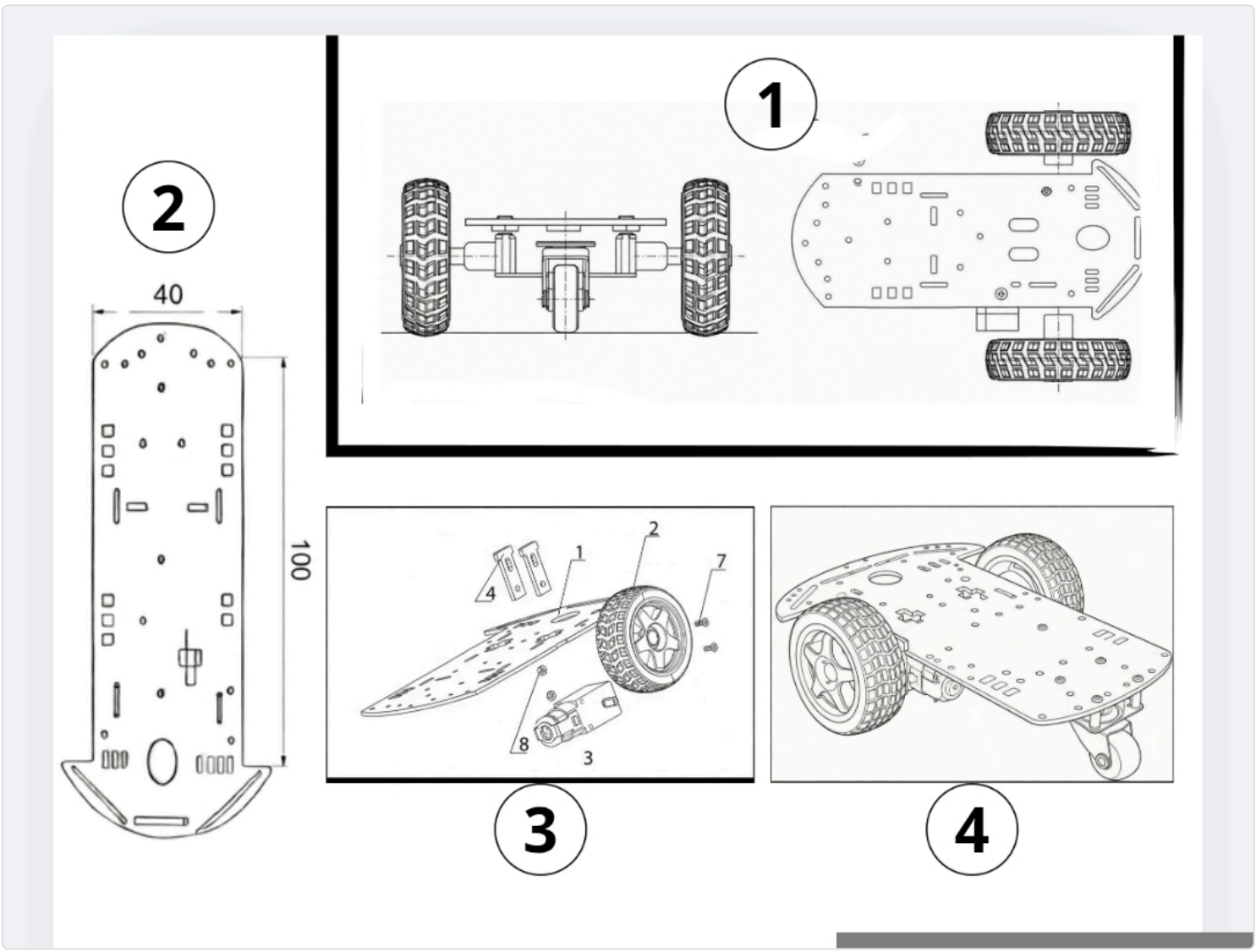

I. التعبير البياني :

1. يحتوي الملف التكنولوجي في الأعلى على رسوم بيانية متنوعة ، أكتب اسماءها ؟ (رسم تعريفي - رسم ثلاثي الأبعاد مركب - رسم ثلاثي الأبعاد مفكك - رسم شامل) 4

الرسم رقم 1: ..... الرسم رقم 2 : .....

الرسم رقم 3: ..... الرسم رقم 4: .....

I. التعبير البياني :

1

ضع علامة أمام الاحتمالات الصحيحة:

2. إذا كان سلم الرسم = 5:1 ,فهو ؟

سلم حقيقي ☐ | سلم تكبيري ☐ | سلم تصغيري ☐

7.5

3. تأمل الرسم المقابل ثم أكمل :

1.3. مخطط تركيب العجلة رقم 9

2.3. مخطط تركيب العجلة رقم 12

3.3. أكتب ارقام القطع الموشورية :

.....

4.3. أكتب أرقام القطع الإسطوانية :

.....

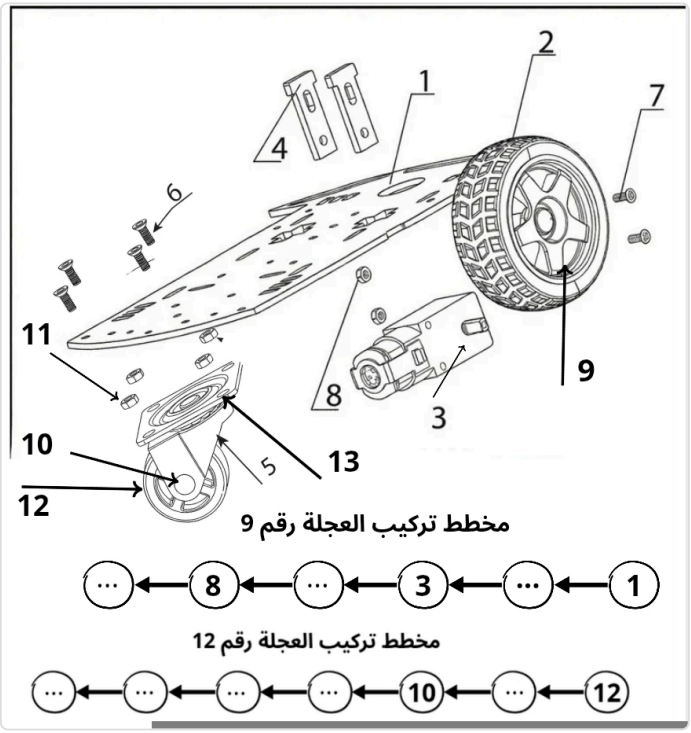

II. المواد المستعملة في صنع المنتجات

2.5

4. أكتب أسماء المواد المناسبة لصنع قطع المنتج في الجدول متبعا الوصف ؟

الفولاذ - الأليمنيوم - النحاس
الأصفر - المطاط - البلاستيك

رقم القطعة	وصف المادة	المادة
1	مادة غير معدنية قابلة للتشكيل والقولبة	.....
2	مادة غير معدنية قابلة للضغط والنفخ	.....
5	مادة معدنية غير حديدية و صلبة	.....
6,7	مادة حديدية صلبة قابلة للتأكسد	.....
9	مادة معدنية خفيفة الوزن غير قابلة للتأكسد	.....

ضع علامة أمام الاحتمالات الصحيحة:

5. المعدن الأسرع في نقل الحرارة هو : 1

- النحاس الطبيعي
- النحاس الأصفر
- الأليمنيوم

6. المعدن الأبطأ في نقل الحرارة هو : 1

- الفولاذ
- الزهر

7. المواد التي تتفاعل مع المغنطيس هي : 1

- الفولاذ
- الزهر
- الأليمنيوم
- النحاس

8. المواد الناقلة للتيار الكهربائي هي : 1

- النحاس
- البلاستيك
- الأليمنيوم
- الخشب

9. المواد العازلة التيار الكهربائي هي : 1

- البلاستيك
- الفولاذ
- البلور
- الزهر